Außenzahnradpumpen Baugröße 1
XV-Serie

EINPASS
Welle hervorstehend

Ø 32

Frontflansch: 40mm x 40mm
Einpass: Ø 32mm
Welle: konisch 1:8
Ölanschlüsse: Innengewinde

Frontflansch: Alu
Körper: Alu
Enddeckel: Alu

	Bestell-Nr.		Technische Daten				Dimensionen				
Fördervolumen in ccm/U	linksdrehend	rechtsdrehend	Arbeitsdruck P1 in bar	max. zulässiges Wellendrehmoment in Nm	Mindestdrezahl in U/min	Spitzendrehzahl in U/min	A mm	C mm	D Ø mm	I	Gewicht Kg
0,91	010-209-02300	010-209-02310	240	43	700	6000	77,1	65,1	9,25	3/8"	0,95
1,17	010-209-02350	010-209-02360	250	43	700	6000	78,0	66,0	9,25	3/8"	0,97
1,56	010-209-02400	010-209-02410	250	43	700	6000	79,5	67,5	9,25	3/8"	1,01
2,08	010-209-02450	010-209-02460	250	43	700	6000	81,5	69,5	9,25	3/8"	1,03
2,60	010-209-02500	010-209-02510	250	43	700	6000	83,5	71,5	9,25	3/8"	1,06
3,12	010-209-02550	010-209-02560	250	43	700	6000	85,5	73,5	9,25	3/8"	1,09
3,64	010-209-02600	010-209-02610	250	43	700	6000	87,5	75,5	9,25	3/8"	1,12
4,16	010-209-02650	010-209-02660	250	43	700	6000	89,5	77,5	9,25	3/8"	1,17
4,94	010-209-02700	010-209-02710	250	43	700	6000	92,5	80,5	9,25	3/8"	1,20
5,85	010-209-02750	010-209-02760	250	43	700	5000	96,0	84,0	9,25	3/8"	1,26
6,50	010-209-02800	010-209-02810	250	43	700	5000	97,5	85,5	9,25	3/8"	1,30
7,54	010-209-02850	010-209-02860	220	43	700	5000	102,5	90,5	9,25	3/8"	1,36
9,88	010-209-02900	010-209-02910	190	43	700	4000	111,5	99,5	9,25	3/8"	1,50

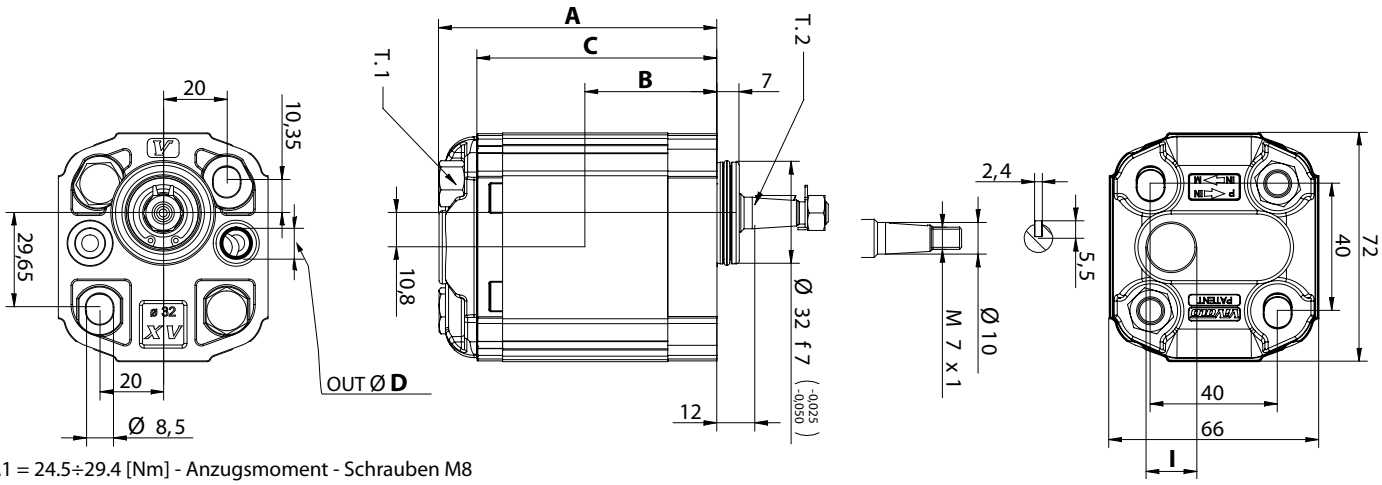

T.1 = 24.5÷29.4 [Nm] - Anzugsmoment - Schrauben M8
T.2 = 13.8 [Nm] - zulässiges Wellendrehmoment

Die Inhalte der Seiten wurden mit größter Sorgfalt erstellt. Für die Richtigkeit, Vollständigkeit und Aktualität der Inhalte können wir jedoch keine Gewähr übernehmen.
Nachdruck bzw. Kopie, auch auszugsweise, der Inhalte, Grafiken und Fotos ist ohne ausdrückliche Zustimmung der Geschäftsführung unzulässig.
Die angegebenen technischen Daten und Abmessungen sind nicht bindend. Wir behalten uns das Recht vor, jederzeit und ohne Ankündigung, Änderungen vorzunehmen.

Außenzahnradpumpen Baugröße 1
XV-Serie

EINPASS
Welle hervorstehend

Ø 32 BH

BESTELLSCHLÜSSEL

X	1	P	25	48	D	B	B	A
Serie XV	Baugröße	einseitig drehende Pumpe	Fördervolumen	Frontflansch	Antriebswelle	Saugseite	Druckseite	Enddeckel

FÖRDERVOLUMEN in ccm/U

0,9 ccm	1,2 ccm	1,7 ccm	2,2 ccm	2,6 ccm	3,2 ccm	3,8 ccm	4,3 ccm	4,9 ccm	5,9 ccm	6,5 ccm	7,8 ccm	9,8 ccm
16	17	18	20	21	23	25	27	29	31	32	34	36

FRONTFLANSCH Ø32 BH

LINKSDREHEND

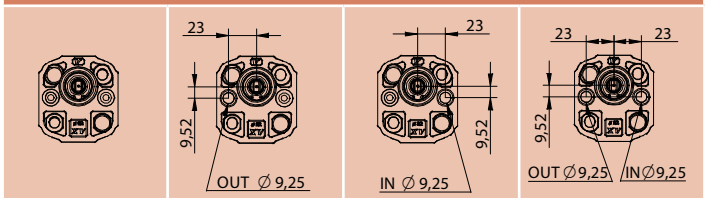

41	43	45	47

RECHTSDREHEND

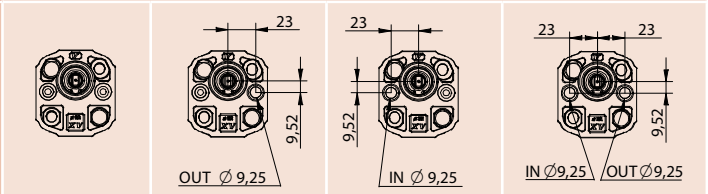

42	44	46	48

ANTRIEBSWELLE

CF002 - gefrästes Endstück T.2 = 13,8 Nm	CO001 - Konisch T.2 = 43 Nm	SCF02 - Verzahnt T.2 = 42,8 Nm	SCF04 - Verzahnt T.2 = 22,6 Nm	SCF01 - Verzahnt T.2 = 42,8 Nm	SCF03 - Verzahnt T.2 = 42,8 Nm

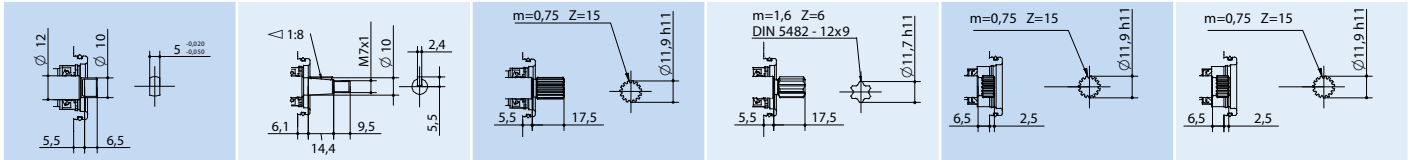

D	F	L	J	Q	R

STANDARD ÖLANSCHLÜSSE

0,9 ccm	1,2 ccm	1,7 ccm	2,2 ccm	2,6 ccm	3,2 ccm	3,8 ccm	4,3 ccm	4,9 ccm	5,9 ccm	6,5 ccm	7,8 ccm	9,8 ccm
I - I	I - I	I - I	I - I	I - I	I - I	I - I	I - I	I - I	I - I	I - I	I - I	I - I
B - B	B - B	B - B	B - B	B - B	B - B	B - B	B - B	B - B	B - B	B - B	B - B	B - B
J - J	J - J	J - J	J - J	J - J	J - J	J - J	J - J	J - J	J - J	J - J	J - J	J - J
B - Z	B - Z	B - Z	B - Z	B - Z	B - Z	B - Z	B - Z	B - Z	B - Z	B - Z	B - Z	B - Z
Z - Z	Z - Z	Z - Z	Z - Z	Z - Z	Z - Z	Z - Z	Z - Z	Z - Z	Z - Z	Z - Z	Z - Z	Z - Z
G - F	G - F	G - F	G - F	G - F	G - F	G - F	G - F	G - F	G - F	G - F	G - F	G - F

ÖLANSCHLÜSSE

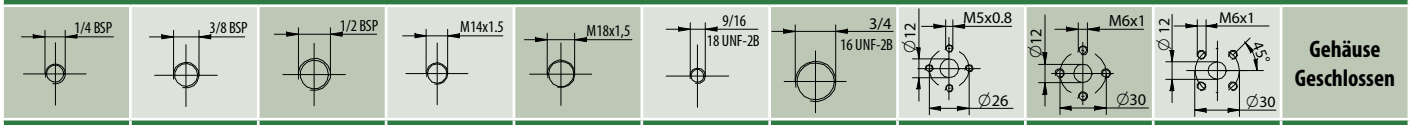

A	B	C	D	E	F	G	H	I	J	Z

ENDDECKEL

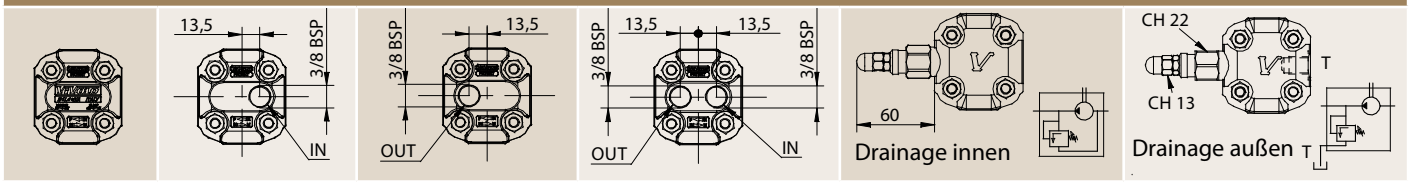

A	B	C	D	N	O

Alle Varianten sind auch als einseitigdrehende- und reversierbare Motoren lieferbar.

Die Inhalte der Seiten wurden mit größter Sorgfalt erstellt. Für die Richtigkeit, Vollständigkeit und Aktualität der Inhalte können wir jedoch keine Gewähr übernehmen.
Nachdruck bzw. Kopie, auch auszugsweise, der Inhalte, Grafiken und Fotos ist ohne ausdrückliche Zustimmung der Geschäftsführung unzulässig.
Die angegebenen technischen Daten und Abmessungen sind nicht bindend. Wir behalten uns das Recht vor, jederzeit und ohne Ankündigung, Änderungen vorzunehmen.